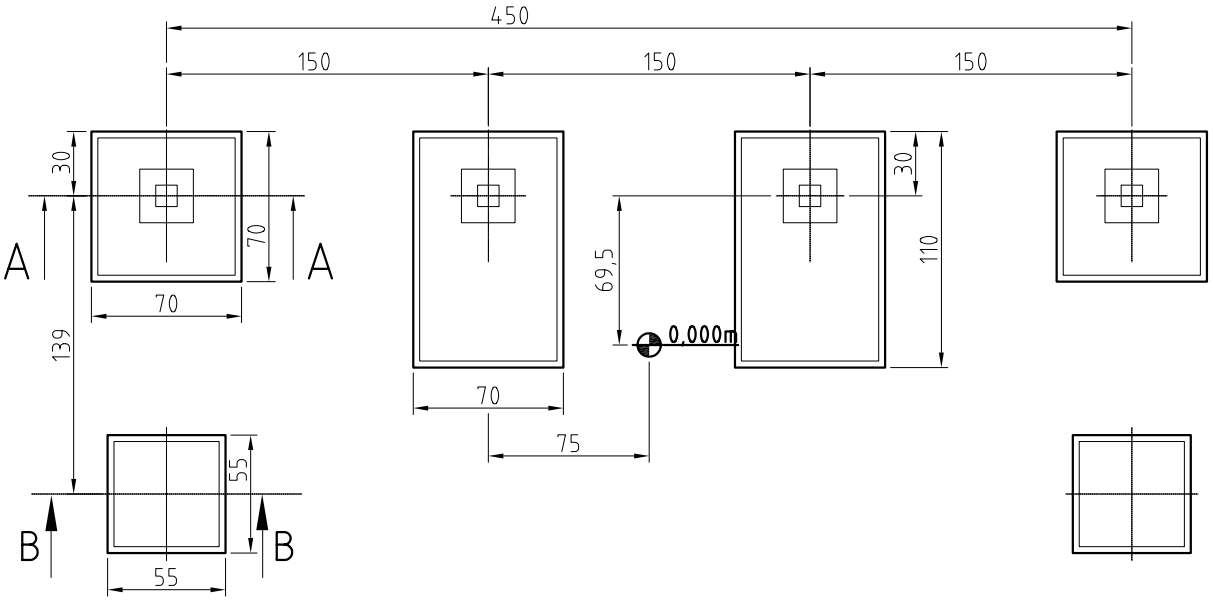

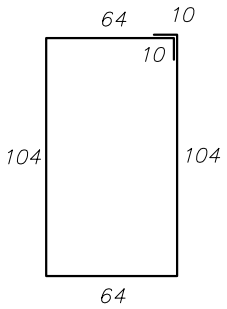

Matte Q188A - 356x54 (2Stück)

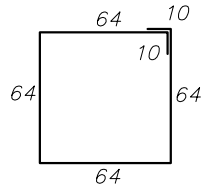

Matte Q188A - 276x54 (2 Stück)

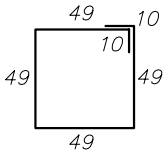

Matte Q188A - 216x54 (2 Stück)

Schnitt A-A

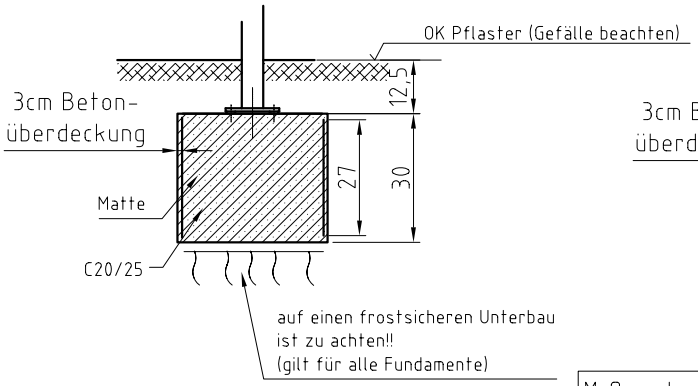

Schnitt B-B

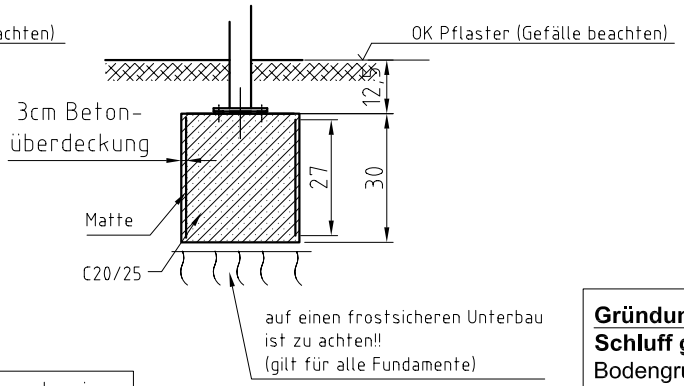

Maßangaben in cm

Gründung gilt für folgende Bodenbeschaffenheit:
Schluff gering plastisch Wichte = 17,5 kN/m³, Wichte unter Auftrieb = 9,5 kN/m³, Bodengruppe **HZ**, Reibungswinkel =28°, Kohäsion = 10 kN/m² oder besser.

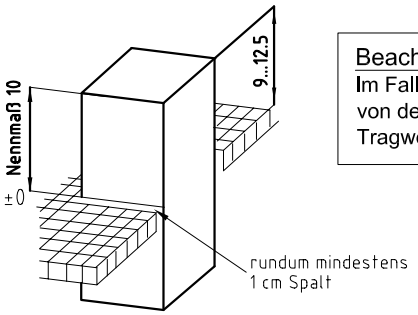

Beachte!
Im Falle einer Abweichung der Baugrundverhältnisse die ungünstiger von den Annahmewerten zur Berechnung sind, ist der Auftraggeber bzw. der Tragwerksplaner in Kenntnis zu setzen.

Achtung!
Bei Gefälle im Baubereich Rücksprache mit Fa. MHB GmbH notwendig!!

(Verwendungsbereich)				(Zul. Abw.)		(Oberfl.)	Maßstab 1:25 (Gewicht)
							(Werkstoff, Halbzeug) (Rohteil-Nr) (Modell- oder Gesenk-Nr)
					Datum	Name	
				Bearb.	06.03.12	H. Rabluck	FGU "MHB Spezial"-R1500
				Gepr.			3 Feld / D 1850 / SW 1390
				Norm			
				MHB® GmbH Fürstenwalde			Fundamentplan — Blatt / Blätter
-							
Zust	Änderung	Datum	Name	Ursprung			Ersatz für: / Ersatz durch: